Wysięgnik aluminiowy WR-4/2/1,5/5 ZP

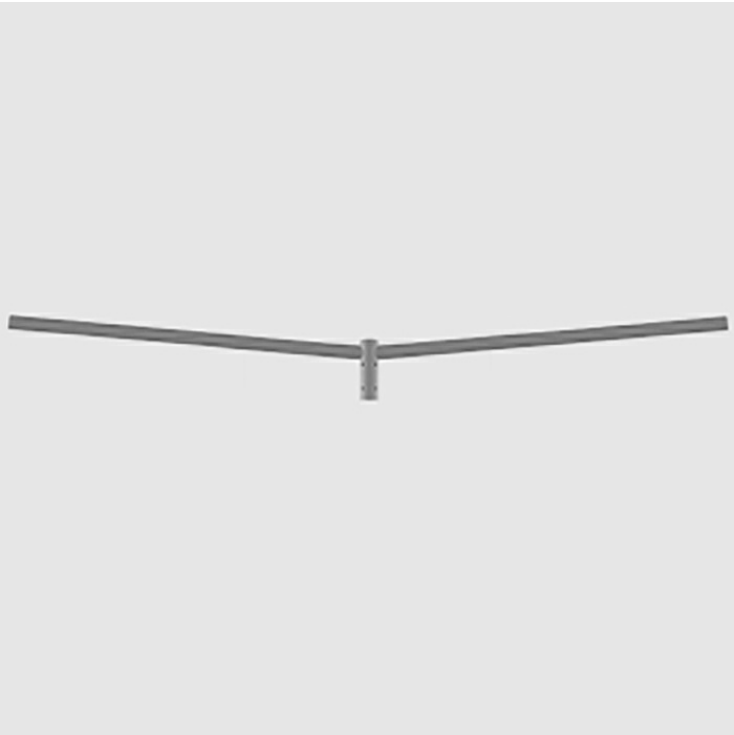

Anodowanie: 10 kolorów, każdy z możliwością wybłyszczania

Wykończenie: szlifowane aluminium

Pakowanie: włóknina polipropylenowa

CE: wysięgnik ze słupem stanowi zestaw - dla wysięgników obowiązuje Deklaracja Właściwości Użytkowych słupa na którym jest montowany

Al 10 RAL

Kod	Typ wysięgnika	Przeznaczenie	Ilość ramion	Powierzchnia boczna wysięgnika	Orientacyjna objętość jednostkowa	Średnica montażowa oprawy	Waga netto
472042159	WR-4/2/1,5/5 ZP	słupy aluminiowe z zakończeniem ø60x180	2	0,196m^2	0,48m^3	60mm	5,9kg

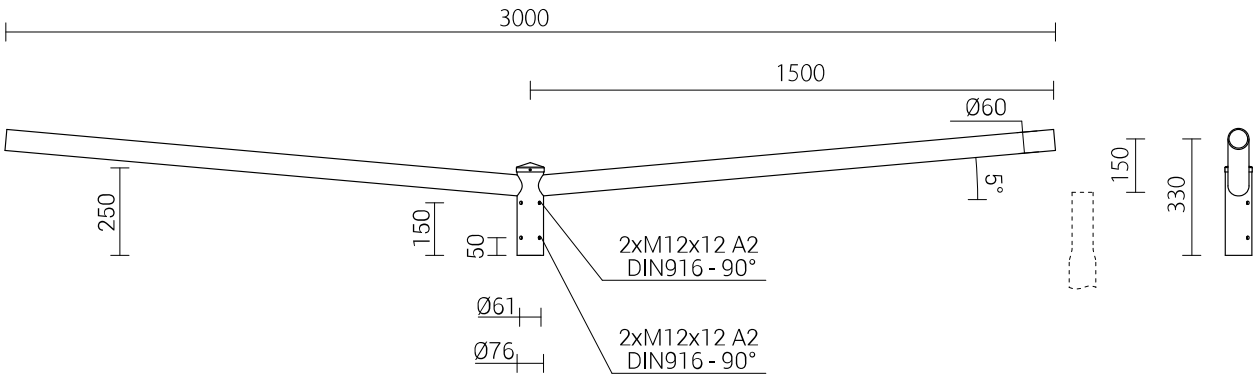

Zakład Produkcji Sprzętu Oświetleniowego ROSA Stanisław Rosa
43-109 Tychy, ul. Strefowa 1, tel. +48 32 73 88 901
www.rosa.pl